Dimensions

AC 130-5

Abmessungen · Encombrement · Dimensioni · Dimensiones · Dimensões · Размеры

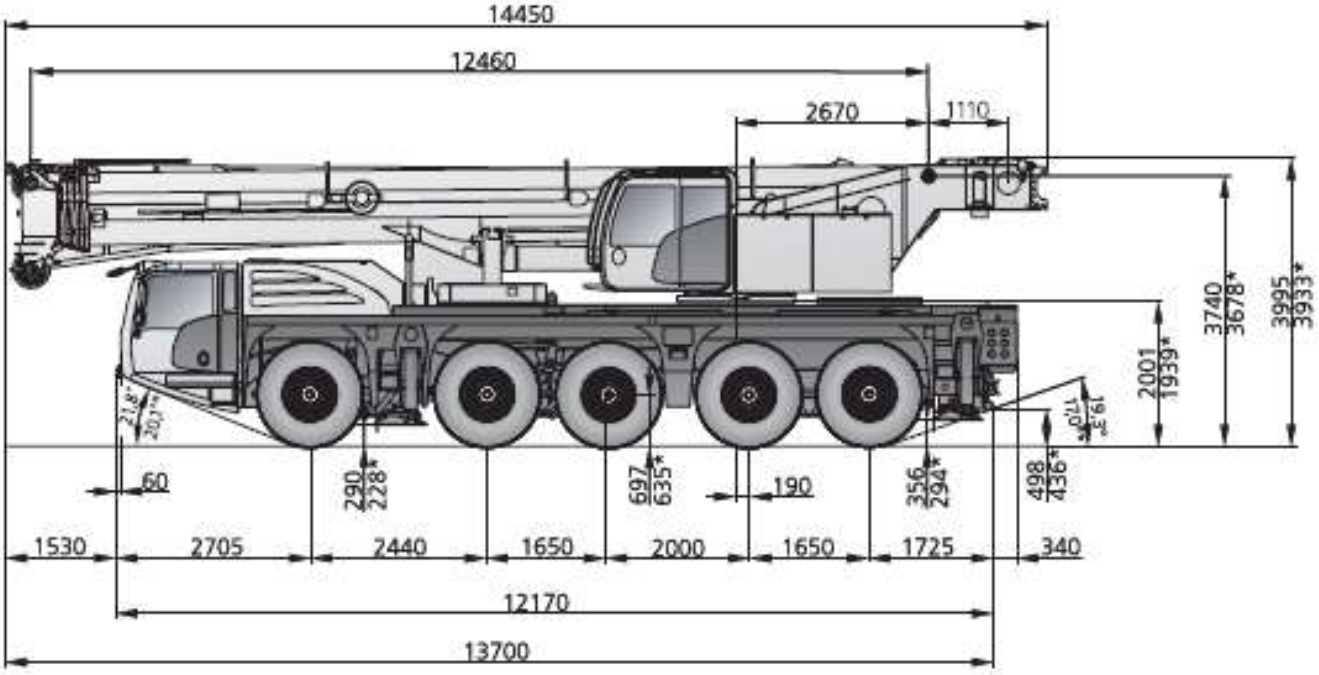

445/95 R25 / 525/80 R25

* 385/95 R25

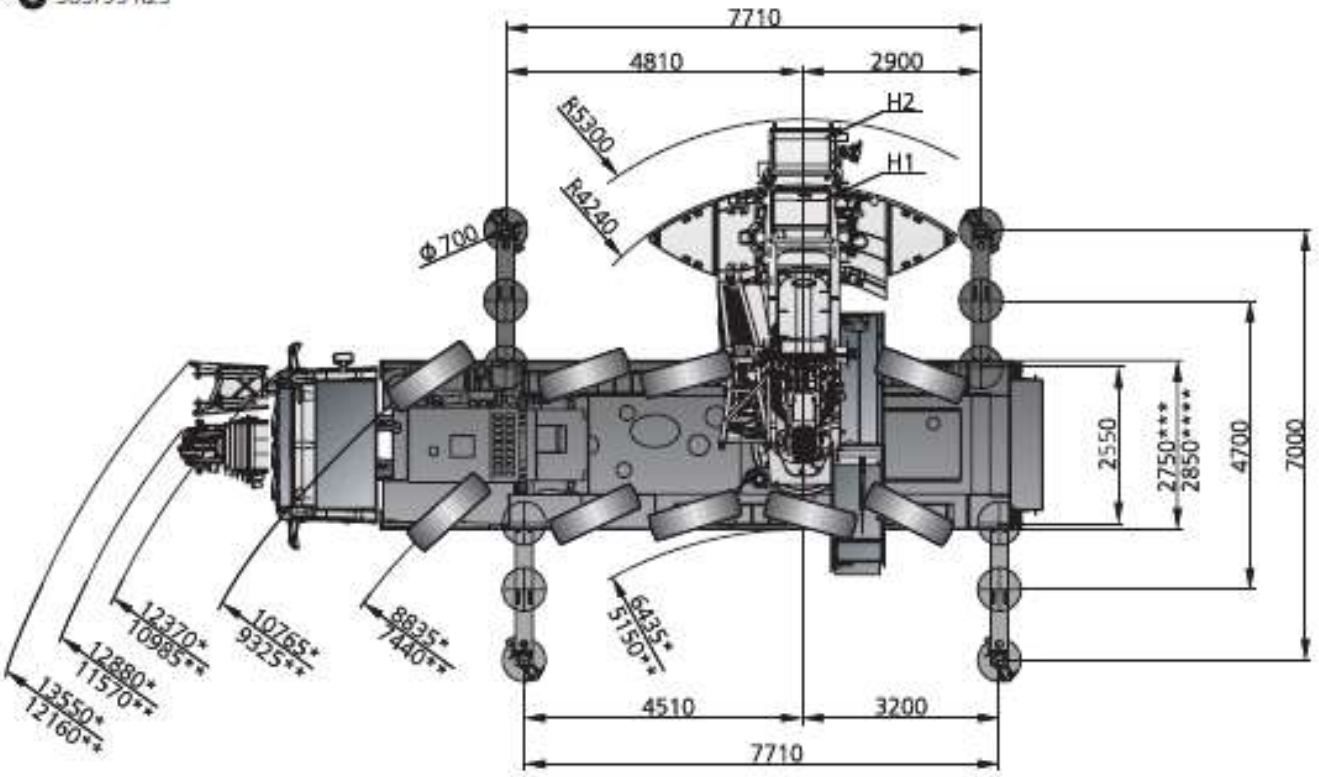

* steering mode 2 · Lenkfunktion 2 · mode de direction 2 · modalità di sterzata 2 · modo de conducción 2 · modo de manobra 2 · Режим поворота 2

** steering mode 3 · Lenkfunktion 3 · mode de direction 3 · modalità di sterzata 3 · modo de conducción 3 · modo de manobra 3 · Режим поворота 3

*** 385/95 R25 / 445/95 R25

**** 525/80 R25

see page 5 · siehe Seite 5 · voir page 5 · vedere a pagina 5 · Véase p. 5 · ver página 5 · см. на стр. 5

DEMAG
TADANO GROUP